Dimensiones en mm *Dimensions in mm*	
a	400
b	110
B1	400
d	60
DNd	300 PN-10
DNs	350 PN-10
f	950
h1	292
h2	427
i	308
j	642
l	70
n1	570
n2	490
s	6
S1	23
t	65
w	340
Peso total [Kg] *Total Weight [Kg]*	#¡VALOR!

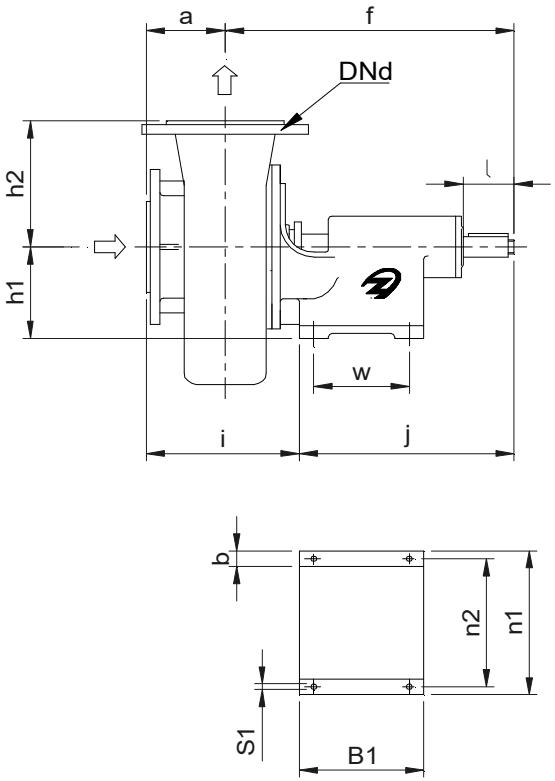

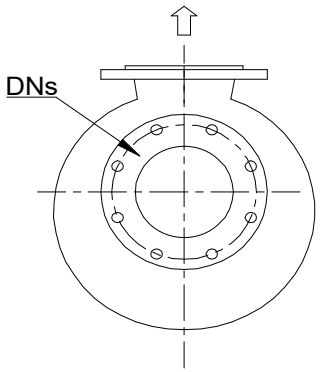

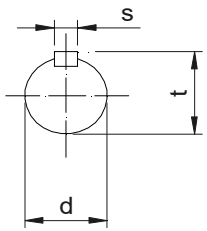

Sentido de giro horario visto desde el acoplamiento.
Clockwise when viewed from the coupling.

03/11/2022

NOTAS - ***NOTES:***

- Dimensiones y pesos aproximadas.
- *Dimensions and weights are approximate.*
- Nos reservamos todos los derechos de este documento y su información. Queda extrictamente prohibido la reproducción, uso o divulgación a terceros sin autorización.
- *We reserve all rights in this document and its information. It is strictly prohibited reproduction, use or disclosure to third parties without permission.*
- Es responsabilidad del cliente el buen diseño de la cimentación o bancada para evitar posibles daños en la bomba.
- *It is the responsibility of the customer the proper foundation design or bench to prevent possible damage to the pump.*

	PLANO DIMENSIONAL ***DIMENSIONAL PLANE***			Bombas Zeda Fabricante de bombas	
Modelo Bomba ***Model of Pump***	**HCL-350/300**	**Potencia Motor kW** ***Motor PoweR kW***		rpm *rpm*	
Comprobado *Checked*	Fecha *Date*	**Cliente** ***Customer***			
Aprobado *Approved*	Fecha *Date*	Referencia - *Reference* Nº Bomba - *No. Pump*			
Nº Plano *Document No.*	Oferta Nº - *No. Offer* Pedido Nº - *Order*			Fecha - *Date* Fecha - *Date*	